PUCCI® RAME 10ℓ

PULSANTE BASSO - PER PARETI IN MURATURA - PER WC A PAVIMENTO / COPPER LOW-SET PUSH-BUTTON - FOR BRICK WALLS - FOR FLOOR MOUNTED BOWL

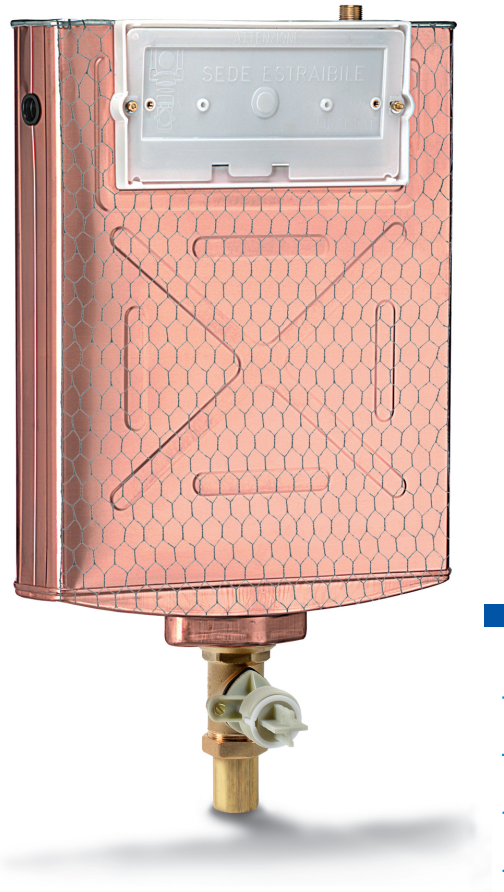

50121040
RAME 10ℓ

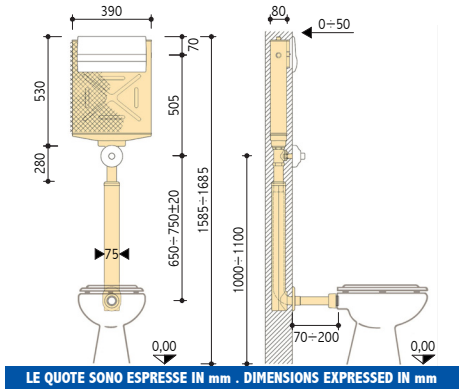

LE QUOTE SONO ESPRESSE IN mm . DIMENSIONS EXPRESSED IN mm

DATI TECNICI / TECHNICAL DATA

pressione dinamica **0,1-10 bar** dynamic pressure **0,1-10 bar**	
temperatura massima dell'acqua **25°C** maximum water temperature **25°C**	
impostazione predefinita quantità di risciacquo **10ℓ** rinsing quantity predetermined setting - out **10ℓ**	

CAMPI D'APPLICAZIONE

- > Per pareti in muratura
- > Per wc a pavimento
- > Risciacquo a una quantità

FIELDS OF APPLICATION

- > For brick walls
- > For floor-mounted bowl
- > Single quantity total rinsing

CARATTERISTICHE E DOTAZIONE

- > Cassetta in rame spessore totale 8 cm
- > Rete portaintonaco premontata
- > Comando pulsante basso frontale con risciacquo a una quantità
- > Allacciamento idrico dall'alto disassato a dx
- > Rubinetto d'arresto 1/2"
- > Codulo ottone Ø 40 mm
- > Confezione lubrificante per guarnizioni
- > Protezione per pulsante scarico
- > Protezione per sportello e particolari interni

FEATURES AND EQUIPMENT

- > Copper tank 8 cm total thickness
- > Plaster holder pre-built mesh
- > Front low push-button control with single quantity rinsing
- > Water connection from above misaligned on the right
- > 1/2" stop cock with support
- > Ø 40 mm brass tang
- > Gasket lubricant package
- > Push-button protection
- > Protection for door and inner parts

PUCCI® RAME

RICAMBI ORIGINALI / ORIGINAL SPARE PARTS

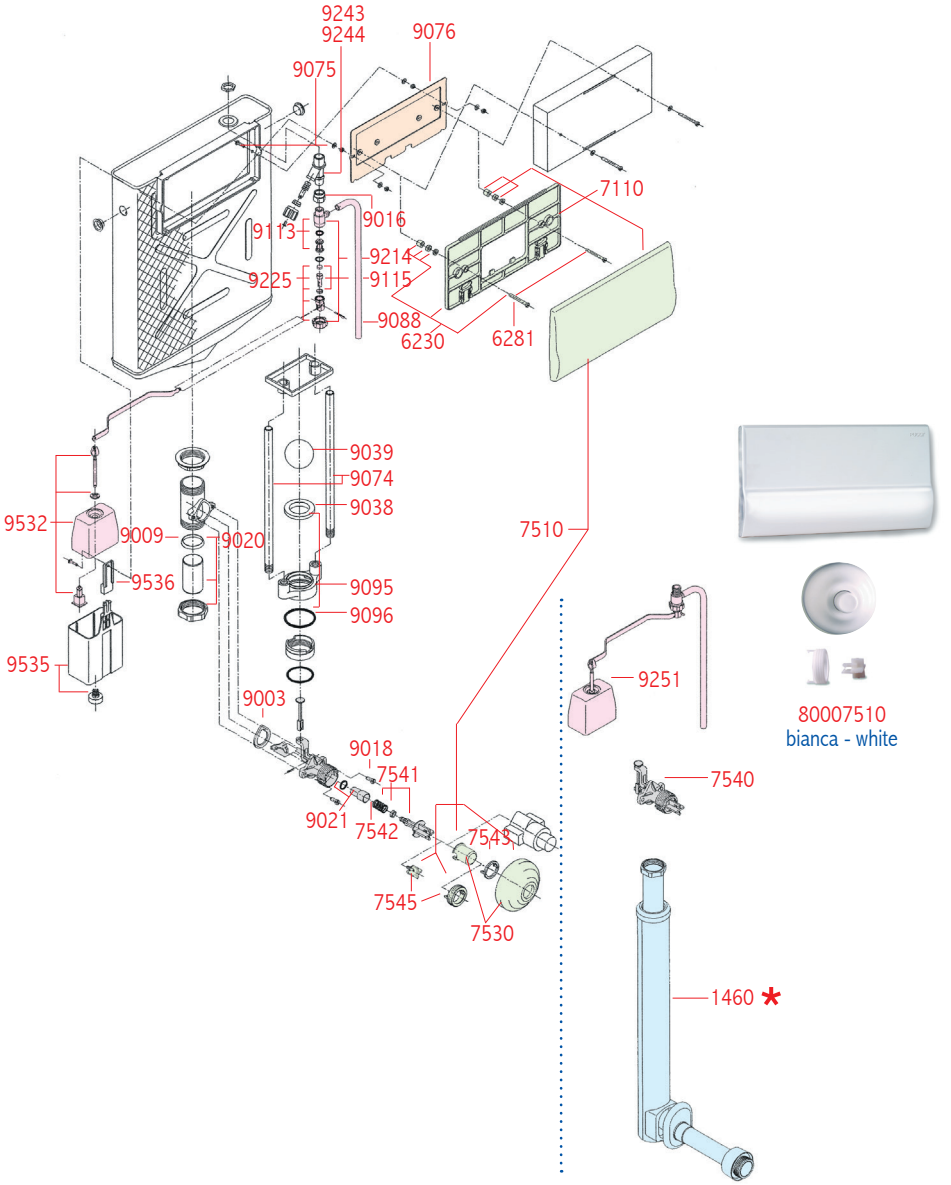

* Per una migliore installazione utilizzare il tubo regolabile / For an easier installation, use the adjustable pipe

Codice	Pezzi	Descrizione
80001343	1	Codulo 20 cm, guarnizione conica, OR 3168
80001460	1	Tubo di risciacquamento 56x11 cm con rivestimento e tappo,regolabile in altezza (+2-2 cm), codulo 20 cm,cannotto 22 cm, rosone eccentrico, morsetto combinato Ø 48-58 mm con coprimorsetto-bianco
80006230	1	Telaio porta placca con viti M5
80006281	10	Vite M5 per telaio
80007110	1	Placca completa di telaio - bianca
80007510	1	Placca completa di telaio, rosone filettato, bottone e prolunga fino a 3 cm - bianca
80007530	1	Rosone filettato e bottone - bianco
80007532	1	Rosone filettato e bottone - cromato
80007540	1	Pulsante completo con prolunga fino a 3cm
80007541	1	Serie pulsante con pistoncino, molla, guarnizione a labbro
80007542	5	Molla cilindrica in acciaio
80007543	5	Sieger pulsante
80007545	5	Prolunga pulsante da 1 cm a 3 cm
80009003	5	Guarnizione gomma sagomata
80009009	10	Guarnizione conica codulo
80009016	1	Dado dx/sx con guarnizione 3/8"
80009018	10	Bulloncini 1/4" fissa pulsante al manicotto
80009020	1	Codulo ottone,dado codulo e guarnizione conica
80009021	1	Boccolina interna con OR 119
80009038	10	Guarnizione sede sfera
80009039	1	Sfera di tenuta
80009057	5	Telaio guida sfera
80009074	6	Tubetto troppo pieno 47 cm per tutti i modelli
80009075	10	Serie per sportello (viti e dadini)
80009076	5	Sportello con inserti M5
80009088	6	Tubo silenziatore per tutti i modelli
80009095	1	Sede estraibile con OR 161 e guarnizione sede
80009096	5	OR 161 per sede estraibile
80009113	1	Corpo valvola con sede e OR 113
80009115	10	Pistoncino con guarnizione a labbro e guarnizione 10x5 mm
80009214	1	Valvola attacco centrale
80009225	1	Testina valvola attacco centrale
80009243	1	Rubinetto ottone attacco centrale con dado 3/8" per tutti i modelli
80009244	1	Rubinetto ottone attacco centrale con dado 1/2"
80009250	1	Gruppo valvola completo attacco centrale fino al '89
80009251	1	Gruppo valvola completo attacco centrale per tutti i modelli
80009532	1	Galleggiante valvola
80009535	1	Vaschetta con valvolina
80009536	5	Staffa sostegno vaschetta con vite e rondella zincata

Code	Pcs	Description
80001343	1	20 cm tang, conical gasket, OR 3168
80001460	1	56x11 cm adjustable flush pipe (+2-2 cm) with lining and cap, tang, 22 cm joint, eccentric escutcheon and Ø 48-58 mm combined clamp and clamp cover-white
80006230	1	Plate support frame with M5 screws
80006281	10	M5 screws for frame
80007110	1	Cover plate with frame-white
80007510	1	Cover plate with frame, threaded escutcheon, push-button and extension up to 3 cm-white
80007530	1	Threaded escutcheon and push-button-white
80007532	1	Threaded escutcheon and push-button-chrome
80007540	1	Complete push-button with extension up to 3 cm
80007541	1	Push-button set with plunger, spring, lip gasket
80007542	5	Steel cylindric springs
80007543	5	Push-button siegers
80007545	5	Push-button extensions from 1 cm up to 3 cm
80009003	5	Shaped rubber gaskets
80009009	10	Tang conical gaskets
80009016	1	Right/left nut with 3/8" gasket
80009018	10	1/4" push-button fitting bolts for socket
80009020	1	Brass tang, tang nut and conical gasket
80009021	1	Small internal bushing with OR 119
80009038	10	Ball seat gaskets
80009039	1	Seal ball
80009057	5	Ball guide frames
80009074	6	47 cm overflow pipes suitable for all models
80009075	10	Inspection door set (screws and nuts)
80009076	5	Inspection door with M5 inserts
80009088	6	Silencer pipes suitable for all models
80009095	1	Pull-out seat with OR 161 and seat gasket
80009096	5	OR 161 for pull-out seat
80009113	1	Valve body with seat and OR 113
80009115	10	Plungers with lip gaskets and 10x5 mm gaskets
80009214	1	Central fitting valve
80009225	1	Central fitting valve head
80009243	1	Central fitting brass stop cock with 3/8" nut suitable for all models
80009244	1	Central fitting brass stop cock with 1/2" nut
80009250	1	Complete central fitting valve set for models up to 1989
80009251	1	Complete central fitting valve set suitable for all models
80009532	1	Float
80009535	1	Small tank with valve
80009536	5	Tank supports with screws and zinc-plated washers