PUCCI® SARA 9ℓ

PUCCI®

PULSANTE ALTO PER PARETI IN MURATURA - PER WC A PAVIMENTO / HIGH SET PUSH - BUTTON - FOR BRICK WALLS - FOR FLOOR MOUNTED BOWL

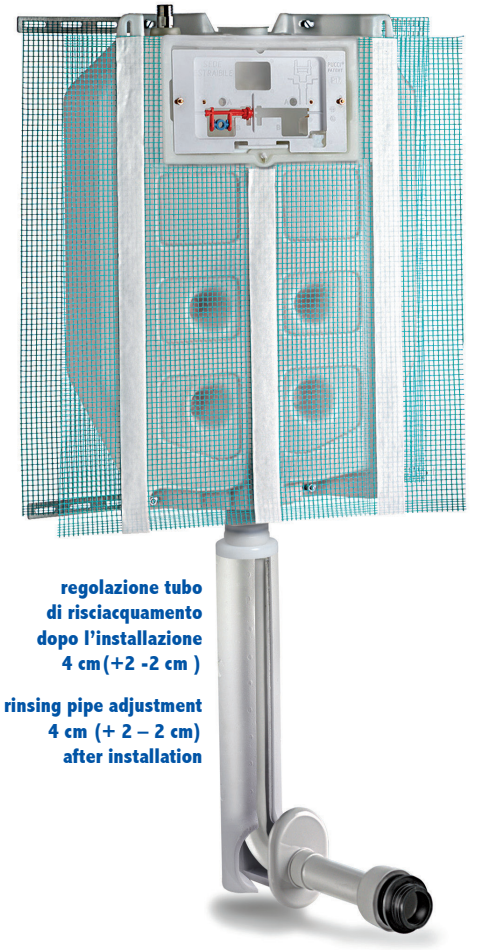

regolazione tubo di risciacquamento dopo l'installazione 4 cm (+2 -2 cm)

rinsing pipe adjustment 4 cm (+ 2 – 2 cm) after installation

1315000001
SARA 9ℓ

*** 1315000201**
SARA 9ℓ
anticondensa
Anti-condensation

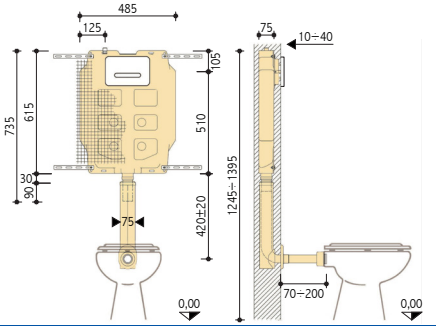

LE QUOTE SONO ESPRESSE IN mm . DIMENSIONS EXPRESSED IN mm

DATI TECNICI / TECHNICAL DATA

pressione dinamica **0,1-10 bar** dynamic pressure **0,1-10 bar**	
temperatura massima dell'acqua **25°C** maximum water temperature **25°C**	
impostazione predefinita quantità di risciacquo **9ℓ** pre - determined rinsing configuration **9ℓ**	
campo di regolazione risciacquo **6ℓ** rinsing regulation range **6ℓ**	

CAMPI D'APPLICAZIONE

- > Per pareti in muratura
- > Per wc a pavimento
- > Risciacquo a una quantità anche a scarico parziale

CARATTERISTICHE E DOTAZIONE

- > Cassetta in polietilene spessore 7,5 cm
- > Rete portaintonaco premontata
- > Comando frontale con risciacquo a una quantità anche a scarico parziale
- > Allacciamento idrico dall'alto disassato a sx
- > Rubinetto di arresto 1/2" con supporto
- > 4 staffe sostegno con viti per fissaggio cassetta
- > Tubo di risciacquamento 35 x 11 cm regolabile in altezza (+2-2 cm)
- > Coppelle di protezione e tappo per la regolazione del tubo di risciacquamento
- > Rosone eccentrico e cannotto 22 cm
- > Morsetto combinato Ø 48-58 mm con coprimorsetto
- > Manicotto aumento da Ø 40 a Ø 45 mm con OR 143 e morsetto Ø 55-44 mm
- > Confezione lubrificante per guarnizioni
- > Protezione per sportello e particolari interni
- * > Isolata contro la condensa

FIELDS OF APPLICATION

- > For brick walls
- > For floor-mounted bowl
- > Single quantity total rinsing even with partial flushing

FEATURES AND EQUIPMENT

- > Polyethylene tank 7,5 cm total thickness
- > Plaster holder pre-built mesh
- > Front push-button control with single quantity rinsing even with partial flushing
- > Water connection from above misaligned on the left
- > 1/2" stop cock with support
- > 4 supporting brackets with tank fastening screws
- > 35 x 11 cm adjustable flush pipe (+2-2 cm)
- > Foam protection, covers and cap for rinsing pipe adjustment
- > Eccentric escutcheon and 22 cm joint
- > Ø 48-58 mm combined clamp with clamp cover
- > From Ø 40 to Ø 45 mm extension socket, OR 143 and Ø 55-44 mm clamp
- > Gasket lubricant package
- > Foam protection for door and inner parts
- * > Anti-condensation

PUCCI® SARA

RICAMBI ORIGINALI / ORIGINAL SPARE PARTS

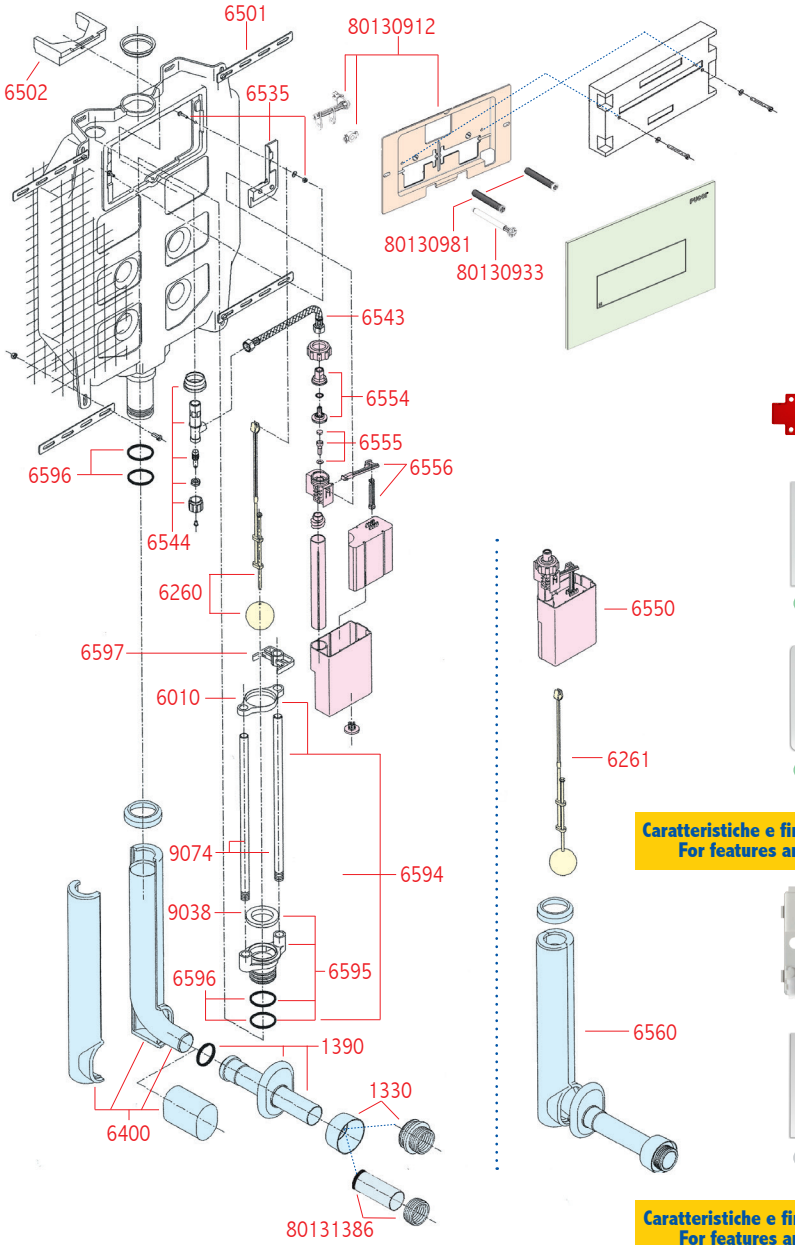

80130910

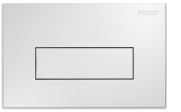

80130660
bianca-white

80130670
bianca-white

Caratteristiche e finiture vedi pagine 16-17
For features and finish see page 16-17

telaio - frame

80170680
bianca-white

Caratteristiche e finiture vedi pagina 27
For features and finish see page 27

Codice	Pezzi	Descrizione
80001330	1	Morsetto combinato Ø 48-58 mm con coprimorsetto - bianco
80001331	1	Morsetto combinato Ø 48-58 mm con coprimorsetto - cromato
80001390	1	Gruppo rosone eccentrico - OR 143 cannotto 22 cm - bianco
80001391	1	Gruppo rosone eccentrico - OR 143 cannotto 22 cm - cromato
80006010	5	Telaio guida sfera
80006111	1	Sacchetto a corr. alimentazione SARA - eco
80006260	1	Sfera con tirantino
80006261	1	Gruppo completo sfera con astina
80006400	1	Tubo cacciata 35x11 cm Ø 50-40 mm con rivestimento e tappo
80006501	1	4 staffe con bulloni fissaggio cassetta al muro
80006502	5	Distanziatore V95
80006535	2	Staffa sostegno valvola con vite
80006543	1	Flessibile F.F. con guarnizioni
80006544	1	Rubinetto ottone 1/2" con supporto
80006550	1	Gruppo valvola completo
80006554	1	Raccordo valvola con sede interna
80006555	10	Pistoncino con guarnizioni 10x5 mm
80006556	1+1	Leve per valvola
80006560	1	Tubo di risciacquamento 35x11 cm con rivestimento e tappo, regolabile in altezza (+2-2 cm), cannotto 22 cm, rosone eccentrico e morsetto combinato Ø 48-58 mm con coprimorsetto - bianco
80006594	1	Sede estraibile completa di tubetti troppo pieno e telaio guida sfera
80006595	1	Sede estraibile con 2 OR 147 e guarnizione sede
80006596	8	OR 147 per sede estraibile e codulo
80006597	5	Telaio distanziatore
80009038	10	Guarnizione sede sfera
80009074	6	Tubetto troppo pieno 47 cm per tutti i modelli
80130660	1	Placca SARA linea bianca 4,7 mm spessore
80130670	1	Placca SARA tratto bianca 4,7 mm spessore
80130910	1	Dima per montaggio vitoni per placca
80130912	1	Sportello SARA
80130930	2+2	Vite registro e vite fissaggio placca prolungate 7 cm
80130933	4	Vite registro
80130981	4	Vite fissaggio placca
80131386	1+1	Manicotto aumento Ø 40-45 mm con OR 143 e morsetto Ø 55-44 mm
80136110	1	Sacchetto a corredo wc SARA - eco
80170680	1	Placca SARA bianca con telaio

Code	Pcs	Description
80001330	1	Ø 48-58 mm combined clamp with cover-white
80001331	1	Ø 48-58 mm combined clamp with cover chrome-plated
80001390	1	Eccentric escutcheon set - OR 143 22 cm joint - white
80001391	1	Eccentric escutcheon set - OR 143 22 cm joint - chrome-plated
80006010	5	Ball frames guide
80006111	1	SARA - eco water supply kit
80006260	1	Ball with small tie rod
80006261	1	Complete ball set with rod
80006400	1	35x11 cm Ø 50-40 mm discharge pipe with lining and cap
80006501	1	4 brackets with bolts for wall mounted tank
80006502	5	V95 Spacer
80006535	2	Valve support brackets with screws
80006543	1	F.F. flexible pipe with gaskets
80006544	1	1/2" brass stop cock with support
80006550	1	Complete valve set
80006554	1	Brass nipple with inner seat
80006555	10	Plungers with 10x5 mm gaskets
80006556	1+1	Valve activation levers
80006560	1	35x11 cm adjustable flush pipe (+2-2 cm), with lining and cap, 22 cm joint, eccentric escutcheon and Ø 48-58 mm combined clamp with cover - white
80006594	1	Pull-out seat fitted with overflow pipes and ball guide frame
80006595	1	Pull-out seat with 2 OR 147 and seat gasket
80006596	8	OR 147 for pull-out seat and tang
80006597	5	Spacer frames
80009038	10	Ball seat gaskets
80009074	6	47 cm overflow pipes for all models
80130660	1	SARA linea cover plate white 4,7mm thickness
80130670	1	SARA tratto cover plate white 4,7mm thickness
80130910	1	Template for cover plate screws
80130912	1	SARA complete inspection door
80130930	2+2	Plate regulating and 7 cm fastening extended screws
80130933	4	Adjustment screws
80130981	4	Cover plate fastening screws
80131386	1+1	Bowl connection kit with Ø 40-45 mm pipe expansion sleeve with OR 143 and Ø 55-44 mm clamp
80136110	1	SARA- eco bowl connection kit
80170680	1	SARA white plate with frame